PŮDORYS 1.NP

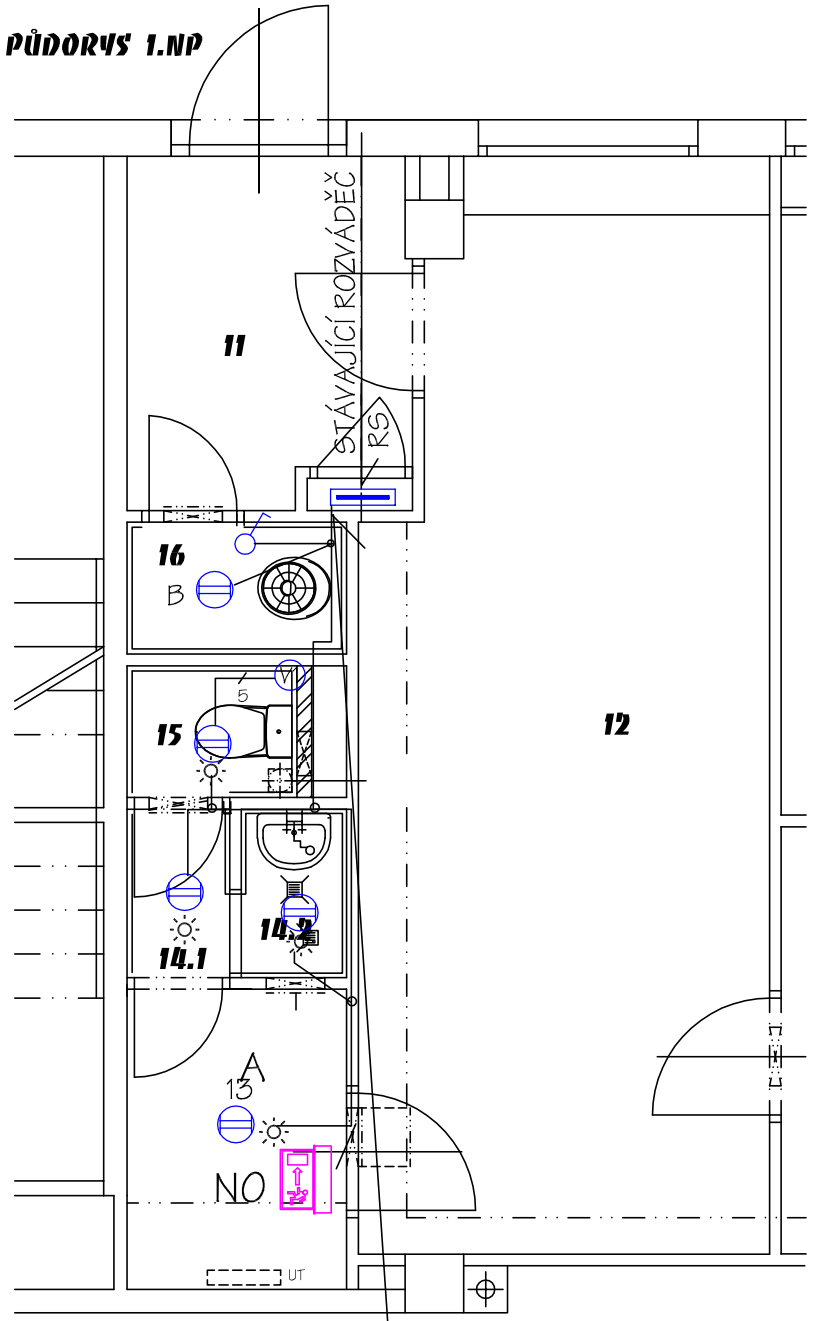

CYKY 3Jx1,5mm

Napojit v RS přes jistič s chráničem OLFI 10A 2P/0,03A

PŮDORYS 2.NP

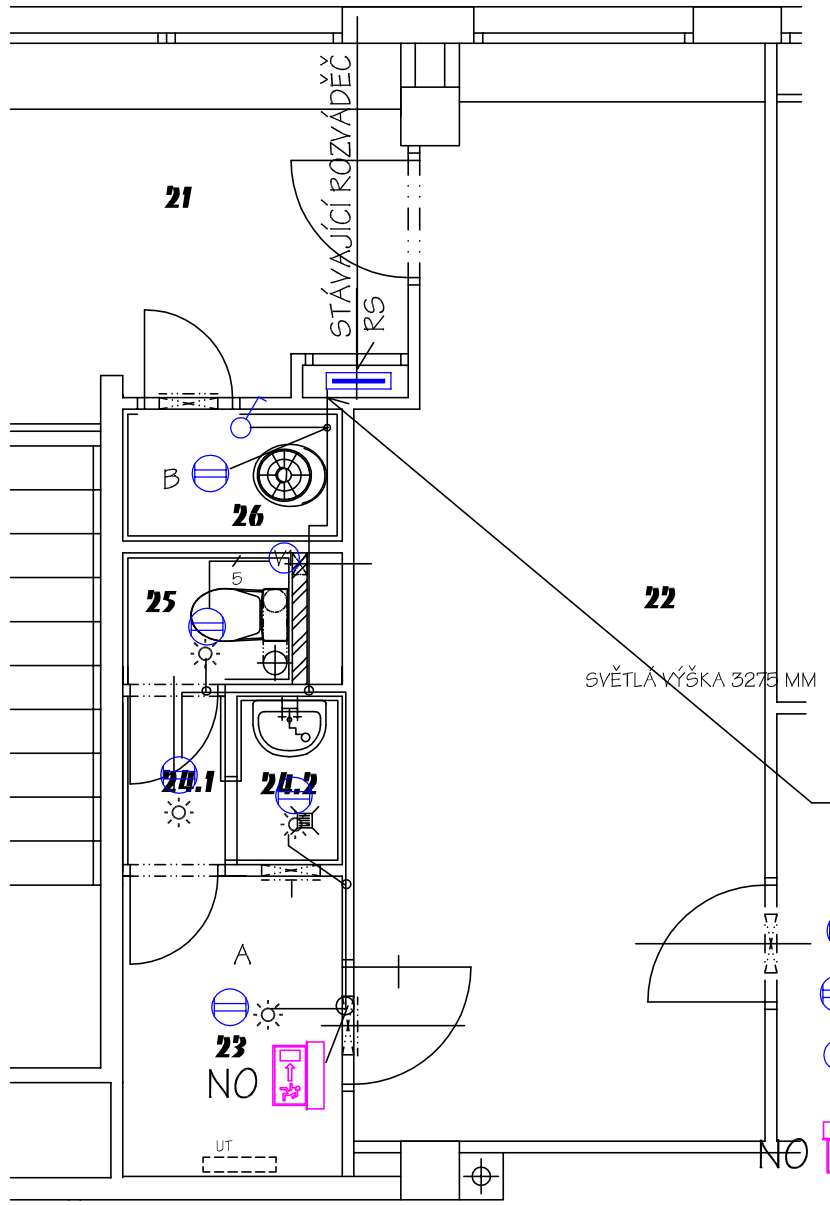

SVĚTLÁ VÝŠKA 3275 MM

CYKY 3Jx1,5mm

Napojit v RS přes jistič s chráničem OLFI 10A 2P/0,03A

LEGENDA MÍSTNOSTÍ

OZN.	ÚČEL MÍSTNOSTI	PLOCHA m²	DRUH PODL.		ÚPRAVA POVRCHŮ
11	ZÁDVEŘÍ	4,40	stávající		
12	ŠATNA	19,80	stávající		
13	PŘEDSÍŇKA	3,08	PVC	C	
14.1	CHODBA	0,80	KER.DLAŽBA	A	KER. OBKLAD/v=1800
14.2	SPRCHA	0,83	KER.DLAŽBA	B	KER. OBKLAD/v=2000
15	WC	1,04	KER.DLAŽBA	A	KER. OBKLAD/v=1800
16	ÚKLID	1,35	KER.DLAŽBA	A	KERAM. OBKLAD/v=1800
21	CHODBA		stávající		
22	ŠATNA	19,80	stávající		
23	PŘEDSÍŇKA	3,08	PVC	C	
24.1	CHODBA	0,80	KER.DLAŽBA	A	KER. OBKLAD/v=1800
24.2	SPRCHA	0,83	KER.DLAŽBA	B	KER. OBKLAD/v=2000
25	WC	1,04	KER.DLAŽBA	A	KER. OBKLAD/v=1800
26	ÚKLID	1,35	KER. DLAŽBA	A	KERAM. OBKLAD/v=1800

LEGENDA

- A — LED SVÍTIDLO 9W KRUHOVÉ S KRYTEM IP44 A SENZOREM , např. PANLUX OLGA S
- B — LED SVÍTIDLO 9W KRUHOVÉ S KRYTEM IP44
- V1 — VENTILÁTOR 230V,50W, S DOBĚH RELÉ DODÁVKA STAVBY
- NOUZOVÉ SVÍTIDLO TIGER LED 1,2w, 1 hod,

POZNÁMKA

El. ROZVOD SE PROVEDE KABELEM CYKY 3JX1,5mm POD OMÍTKOU
STÁVAJÍCÍ ROZVÁDĚČ SE DOPLNÍ JISTIČEM S CHRÁNIČEM

pav. A1Z pravá část

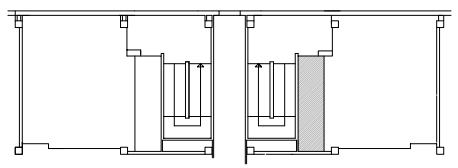

PAVILON A1Z

Zodp. projektant: ing. Miroslav Pytel	Vypracoval: Ing. Jindřich Kolmáš	Kreslil: Ing. Ivana Hrbáčková	Wamp in s.r.o. PROJEKTOVÁNÍ REALIZACE STAVEB
Investor	SMO MOb Ostrava - Jih, Horní 3, Ostrava - Hrabůvka		
Akce	**OPRAVA SOC. ZAŘÍZENÍ** MŠ REZKOVA 2994/14	Stupeň	DPS
		Datum	03/2017
Místo stavby	MŠ Rezkova 2994/14, Ostrava-Zábřeh	Zak. číslo	XIIIa/2017
Část	**D.1.4 TECHNIKA PROSTŘEDÍ STAVEB E) ELEKTROINSTALACE**	Měřítko: 1:50	Číslo výkresu: **E-02**
Obsah	**EL. INSTALACE OSVĚTLENÍ 1.NP A 2.NP**		